Installation du

FOREST SHUTTLE® S / L / M RECEIVER

INSTALLATION RAPIDE DES RAILS ASSEMBLÉS :

Programmer la télécommande sur le Shuttle® S / L / M Receiver

Un système de rail de rideau motorisé pré-assemblé par Forest Group est programmé en standard sur le canal 1 de la télécommande. Lorsque plusieurs systèmes motorisés sont pré-assemblés, les systèmes ne sont programmés sur un canal que lorsque cela est mentionné sur le bon de commande. Il est donc possible que vous deviez programmer les systèmes sur la télécommande. Il n'est pas nécessaire de fixer le moteur Shuttle® au rail pour programmer un canal sur un moteur Shuttle®. Passez aux prochaines étapes :

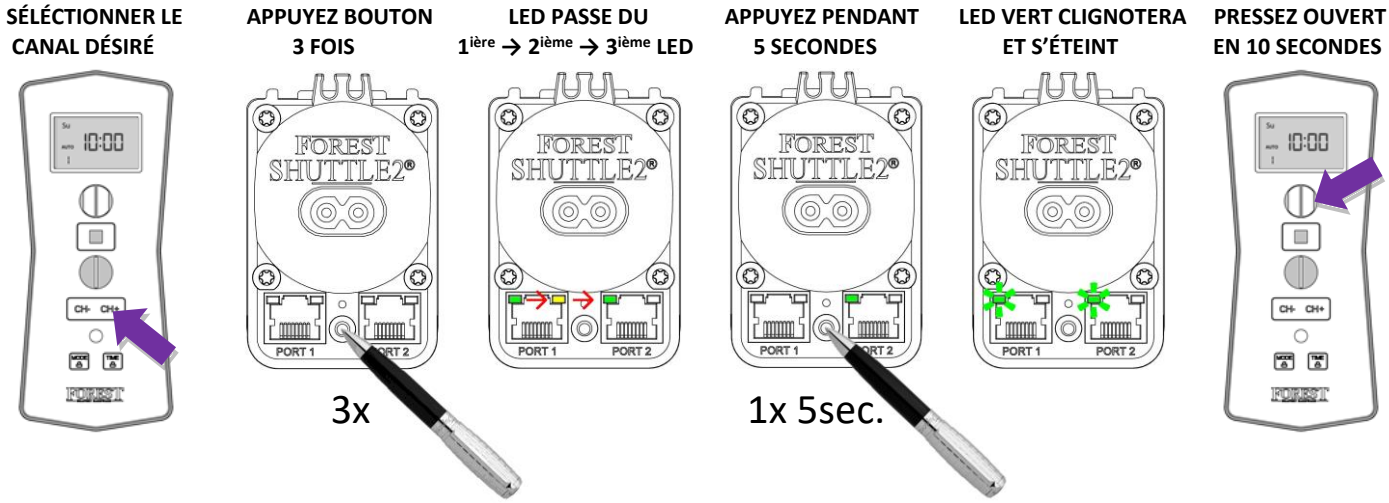

Lorsque, après plusieurs tentatives, le moteur ne réagit pas à un commentaire d'ouverture ou de fermeture, vous avez peut-être réinitialisé les limites de fin par accident. Essayez à nouveau de définir les limites de fin.

Réajustement de la position finale d'ouverture et de fermeture

Les positions finales OUVERT et FERMÉE sont déjà réglées sur le tringle à rideau. L'ajout de glisseurs supplémentaires est pris en compte. Lorsque les positions finales doivent être modifiées, procédez comme suit:

→ **<u>PLACEZ LE RIDEAU EN POSITION OUVERTE</u>**

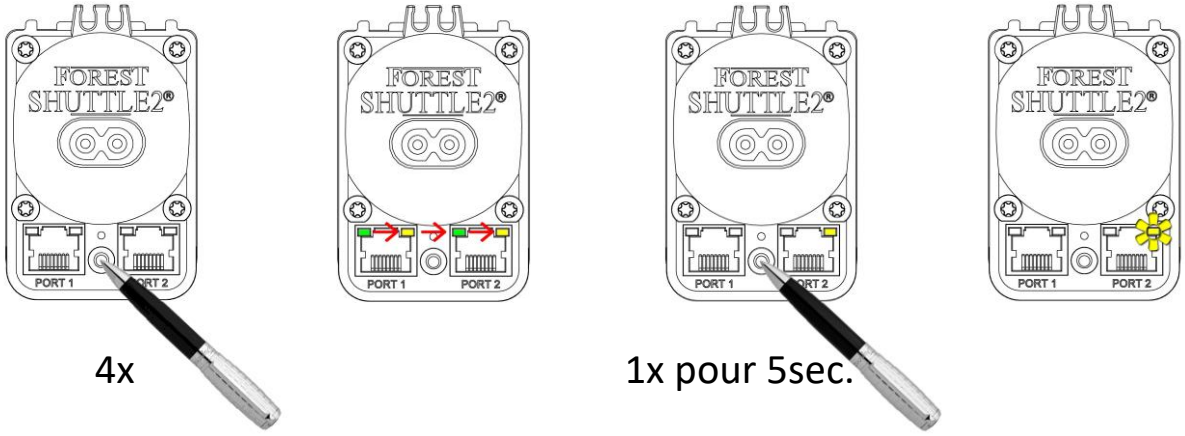

Les positions finales sont maintenant réinitialisées et doivent être réglées à nouveau:

→ **POUSSER LE RIDEAU VERS LA POSITION FERMÉE, LE RIDEAU SE FERMERA AUTOMATIQUEMENT.**

→ **LORSQUE LA POSITION FERMÉE EST ATTEINTE, LE RIDEAU S'OUVRIRA AUTOMATIQUEMENT.**

→ **DIRECTEMENT APRÈS L'ARRÊT DU MOTEUR (EN POSITION OUVERTE), LA LED JAUNE S'ALLUME. MAINTENANT, VOUS POUVEZ RÉGLER LA POSITION OUVERTE À LA POSITION DÉSIRÉE.**

→ **<u>ATTENDEZ QUE LA LED JAUNE S'ÉTEIGNE</u>, LES POSITIONS FINALES SONT MAINTENANT ENREGISTRÉES.**

Installation du **FOREST SHUTTLE® S / L / M RECEIVER**

① Assemblez le rail

② Installez les supports et montez le rail sur ceux-ci.

③ Accrochez les rideaux seulement après réglage des fins de course.
→ Assurez-vous que le rideau est en position ouverte.

④ Clipsez le moteur sur le rail.

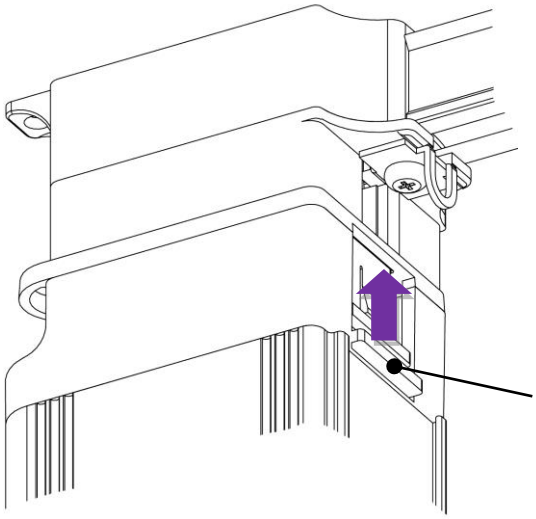

⑤

Shuttle® L:

Insérez la câble AC (100-240V~) sur le dessous du Shuttle® L, l'autre côté sur une prise de courant.

Shuttle® S / M Receiver:

Branchez le transformateur 24 volts sur une prise de courant et l'autre côté du cordon dans le Shuttle® S / M Receiver.

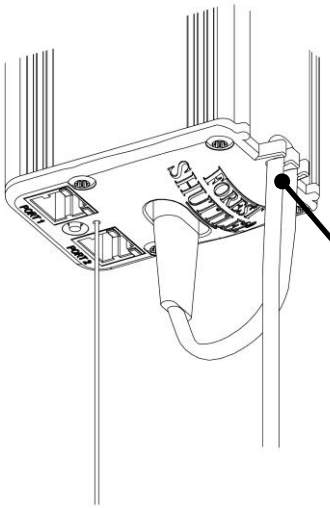

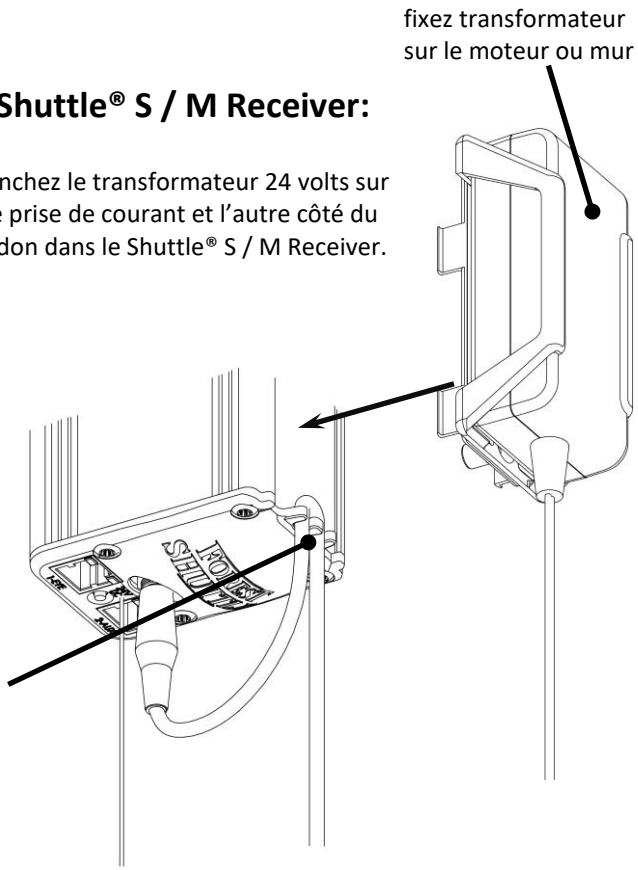

⑥ Configurer le **FOREST SHUTTLE® S / L / M Receiver**

Avant de définir les positions finales, vous avez la possibilité de programmer un canal d'un télécommande RF ou IR , le stack back (la position finale auto corrigée) peut être adapté avec la télécommande. Consultez la page 5 pour les instructions.

CONFIGURATION DU SENS DE ROTATION DU MOTEUR ET DE LA POSITION FERMÉE:

Le Shuttle S/L détecte automatiquement le sens de rotation du moteur : Guidez la patte de croisement dans la direction de fermeture, le moteur démarre et la patte de croisement se ferme. Le moteur a maintenant enregistré qu'il est dans la position fermé.

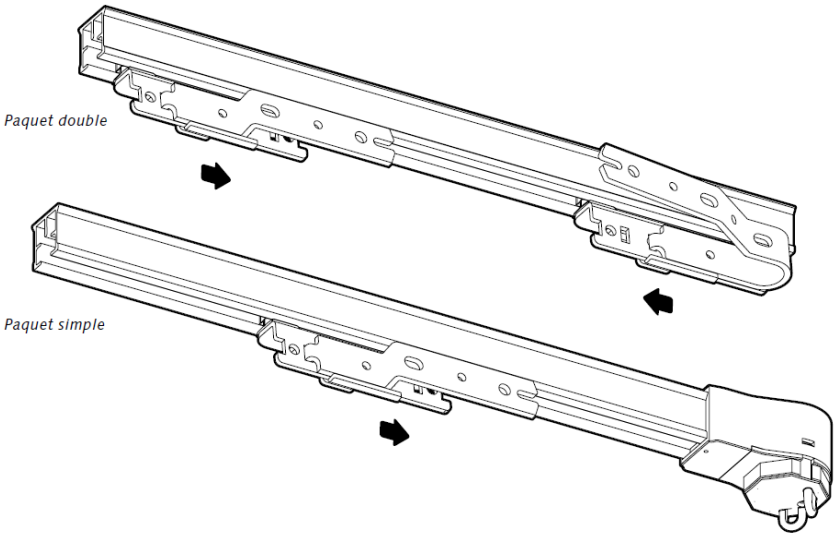

PROGRAMMER LA POSITION OUVERTE:

Dès que la position fermée est atteinte, le rideau s'ouvre automatiquement jusqu'à la position ouverte.

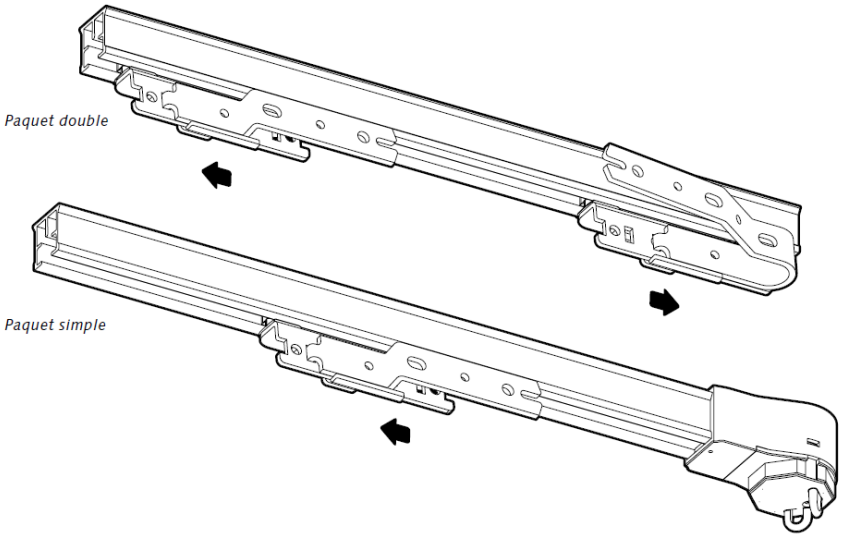

Position Ouverte: Quand la patte de croisement est arrivée à la position ouverte finale, elle s'arrête (la LED 4 jaune s'allume); maintenant la position finale peut être ajusté à la main ou avec la télécommande, dès que la patte de croisement n'est pas déplacé pendant 10 secondes, la LED 4 jaune s'éteint et la position finale est sauvegardé. L'ajustement automatique minimale est de 3 cm.

Si vous n'êtes pas satisfait avec la position finale, le réglage peut être réinitialisé ; consultez le tableau de configuration sur la page suivante et continuez à partir de l'étape ⑥.

Shuttle® FSS moteur avec frein: avant de tirer patte de croisement vers la position fermée, débranchez d'abord le cordon d'alimentation. Tirez ensuite la patte de croisement vers le moteur, rebranchez le cordon d'alimentation et tirez la patte de croisement vers la position fermée.

Configurer le **FOREST SHUTTLE® S / L / M Receiver**

le coté dessous du Shuttle ®

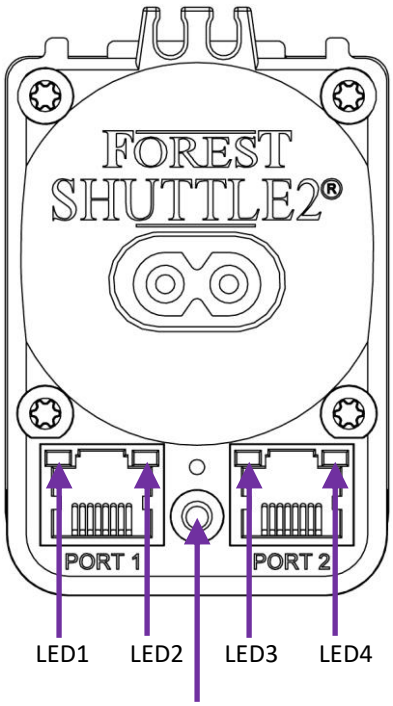

Bouton de configuration

Utilisez un Bic ou une épingle pour enclencher le bouton de configuration, définissez l'installation que vous voulez changer (sur le tableau) et enfoncez le bouton selon l'installation que vous voulez faire.

Nombres d'appuis	LEDs 1 2 3 4 □□□□	fonction	Réglage d'usine
1	■□□□	vitesse basse	●
2	□■□□	vitesse haute	
3	□□■□	Forest RF Télécommande	
4	□□□■	Réinitialiser des positions finales	
5	■□□□	contact à sec - pulse	●
6	□■□□	contact à sec - continu	
7	□□■□	contact à sec - interrupteur simple	
8	□□□■	touch impulse sensibilité haute	●
9	■□□□	touch impulse sensibilité basse	
10	□■□□	desactiver touch impulse	
11	□□■□	IR canal 1	●
12	□□□■	IR canal 2	
13	■□□□	IR canal 3	
14	□■□□	IR canal 4	
15	□□■□	IR canal 5	
16	□□□■	réinitialiser le réglage d'usine	
17	■□□□	Mode Master	
18	□■□□	Slave (2 moteurs sur 1 tringle)	

Après x nombre d'appuis, confirmez votre choix en appuyant le bouton pendant 4 secondes à ce que la LED clignote 3 fois et s'éteint.
Cette configuration peut se faire par après aussi.

Vitesse (1 & 2):

la vitesse normale est de 14 cm/sec, pour une vitesse plus haute de 17cm/sec, appuyez 2 fois sur le bouton de configuration. la LED 2 s'allume, Appuyez et maintenez une fois de plus pendant 4 secondes jusqu'à ce que la LED clignote 3 fois et s'éteint.

Programmer la télécommande RF (3):

Pour programmer une télécommande RF Forest sur un Shuttle®, appuyez 3 fois sur le bouton de configuration. La LED3 est allumée. Appuyez et maintenez une fois de plus pendant 4 secondes, la LED commencera à clignoter pendant 10 secondes. Pendant ces 10 secondes, appuyez sur le bouton OUVRIR de la télécommande pour programmer le canal sur le Shuttle®.

- Même procédure, mais appuyez sur FERMER au lieu de OUVRIR, effacera le canal programmé.
- L'ajout d'un autre canal, ou d'une autre télécommande, peut être fait en appuyant 2 fois sur le bouton P de la télécommande, passez au nouveau canal / télécommande et appuyez une fois sur le bouton OPEN. Désormais, le nouveau canal / télécommande contrôlera également le Shuttle®.

Réinitialisation des positions finales (4):

Pour réinitialiser uniquement les positions finales, assurez-vous que le rideau est en position ouverte. Appuyez maintenant 4x sur le bouton de configuration. Pour confirmer, appuyez et maintenez une fois de plus pendant 4 secondes jusqu'à ce que la LED clignote 3 fois et s'éteint.
Lorsqu'une télécommande Forest est programmée sur le Shuttle®, les limites de fin peuvent également être réinitialisées en appuyant 5 fois sur la touche P et 5 fois sur la touche STOP de la télécommande. Les limites de fin de tous les moteurs Shuttle® programmés sur ce canal réinitialiseront leurs limites de fin.

Entrées à contact sec (5, 6 & 7):

L'entrée standard est un contact à impulsions. Pour régler sur interrupteur continu ou simple, appuyez respectivement sur le bouton 6 ou 7 fois. Pour confirmer, appuyez et maintenez une fois de plus pendant 4 secondes jusqu'à ce que la LED clignote 3 fois et s'éteint. Veuillez consulter la page 6 pour des explications détaillées. Assurez-vous que le contact est sans courant.

Touch Impulse (8, 9 & 10):

Le Shuttle® reconnaît quand le rideau est tiré à la main pour ouvrir ou fermer. Le Shuttle® ouvrira ou fermera alors complètement le rideau. Le paramètre par défaut est à sensibilité haute. La Touch Impulse peut être réglé sur moins sensible ou désactivé, avec respectivement 9 ou 10 pressions. Pour confirmer, appuyez et maintenez une fois de plus pendant 4 secondes jusqu'à ce que la LED clignote 3 fois et s'éteint.

Réglage du canal IR (11, 12, 13, 14 & 15):

Pour le contrôle infrarouge, une télécommande Infrarouge et un récepteur Infrarouge sont nécessaires, connectés au port 1. Placez l'œil du récepteur infrarouge en vue de la télécommande infrarouge. En standard, le Shuttle® est réglé sur le canal 1 et «ALL». Pour passer au canal 2, 3 4 ou 5, appuyez respectivement sur le bouton 12x, 13x, 14x ou 15x. Appuyez et maintenez une fois de plus pendant 4 secondes jusqu'à ce que la LED clignote 3 fois et s'éteint.

Réglage d'usine (16)

Pour réinitialiser tous les paramètres, appuyez sur le bouton 16x. Pour confirmer, appuyez et maintenez une fois de plus pendant 4 secondes jusqu'à ce que la LED clignote 3 fois et s'éteint.

Brancher sur la porte 1 ou porte 2 du **FOREST SHUTTLE® S / L / M Receiver**

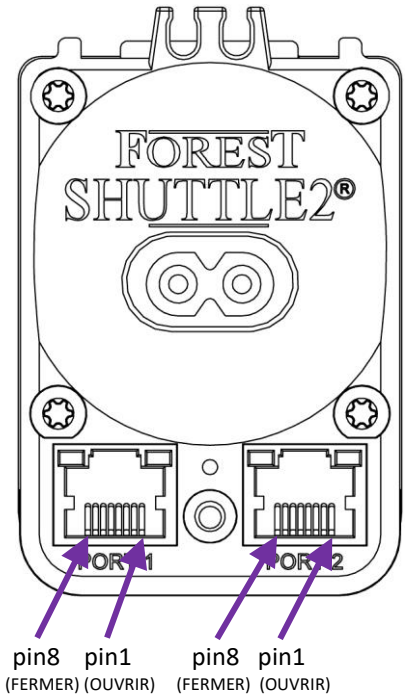

Prise RJ45

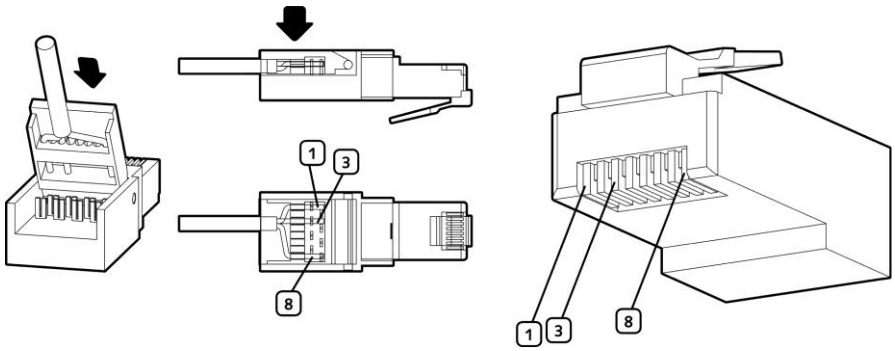

INTERRUPTEUR MANUEL CONNECTÉ AUX ENTRÉES À CONTACT SEC

Un interrupteur manuel ou une sortie relais d'un système domotique peut être facilement connecté au Shuttle®. Assurez-vous que le commutateur / relais est <u>sans potentiel</u>. Utilisez les fils 1, 3 et 8 de PORT1 ou PORT2.

OUVRIR: lorsque le fil 1 est connecté au fil 3 (COMMUN), le Shuttle® ouvre le rideau.

FERMER: lorsque le fil 8 est connecté au fil 3 (COMMUN), le Shuttle® ferme le rideau.

STOP: lorsque les fils 1 et 8 sont connectés au fil 3 (COMMUN), le Shuttle® arrêtera de déplacer le rideau.

Il est possible de définir différents modes:

- <u>Impulsion:</u> lorsqu'un contact court est établi, le rideau s'ouvre ou se ferme complètement (réglage par défaut)
- <u>Continu:</u> le rideau bougera tant que le contact est établi (principalement utilisé pour les systèmes domotiques)
- <u>Interrupteur à un bouton</u> (principe de la sonnette de porte): l'une des quatre entrées agira comme suit: ouverture → arrêt → fermeture → arrêt → ouverture → arrêt → fermeture → arrêt etc.

Pour modifier ce paramètre, reportez-vous à la page 5.

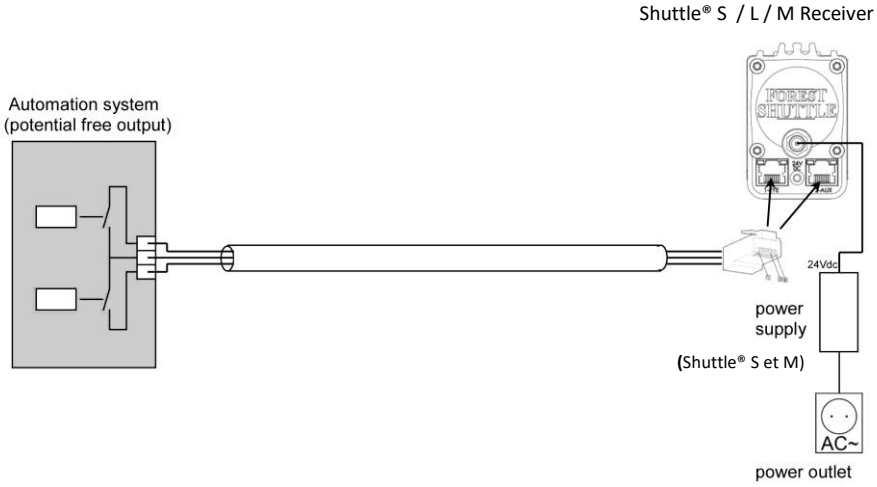

Programmer la fonction maître - esclave sur le **FOREST SHUTTLE® S/L/M Receiver**

Le Forest Shuttle® S/L/M receiver peut être programmé comme moteur Maître (Master) et Esclave (Slave). Deux moteurs sont nécessaires, reliés entre eux par un câble UTP du port 1 au port 1. La configuration est fait en appuyant le bouton de configuration

Situation 1 (Shuttle® M Receiver standard 5232000003):

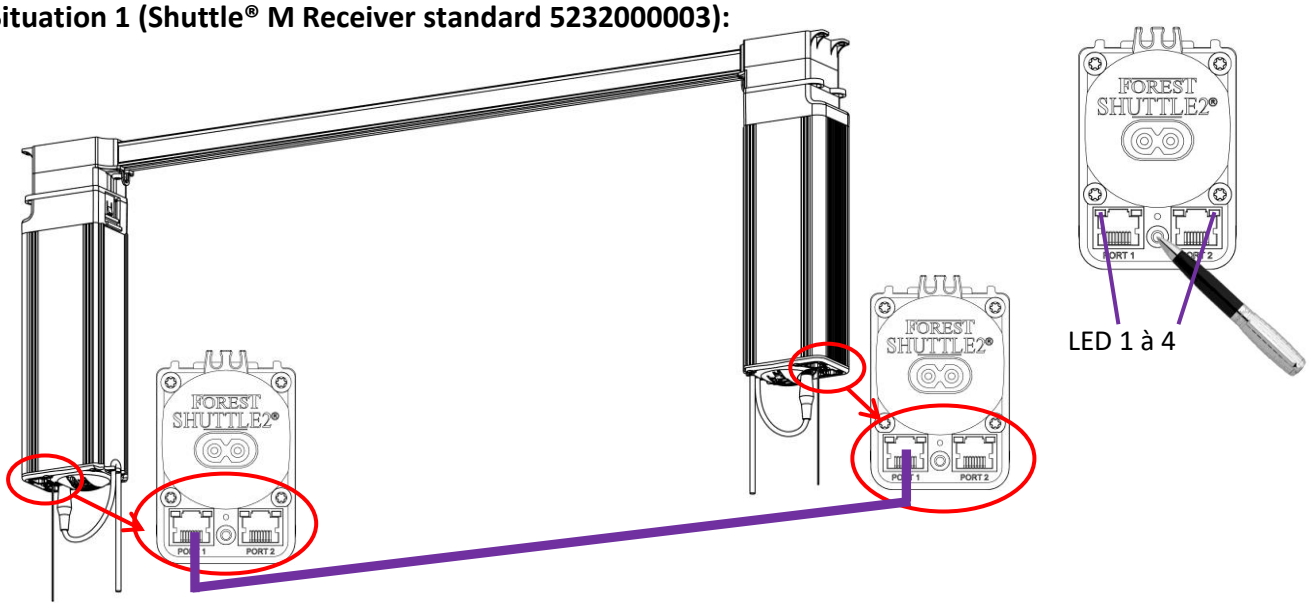

Deux moteurs Shuttle® sur un rail (le sens de rotation est le même). Etapes:

- Installer le rail, les moteurs et la prise d'alimentation
- Connecter le moteur A, port 1 au moteur B, port 1 au moyen d'un câble plat 8 fils, câble UTP ou FTP (droit).
- Programmer le moteur MASTER: Appuyer 17 fois brièvement sur le bouton de configuration, les LED 1 à 4 se déplacent à chaque pression. Après 17 pressions, appuyez à nouveau sur le bouton et maintenez-le enfoncé pendant 4 secondes. La LED 1 clignotera trois fois et s'éteindra.
- Programmer le moteur SLAVE: Appuyez 18 fois brièvement sur le bouton de configuration, les LED 1 à 4 se déplacent à chaque pression. Après 18 pressions, appuyez à nouveau sur le bouton et maintenez-le enfoncé pendant 4 secondes. La LED 2 clignotera trois fois et s'éteindra. Le moteur SLAVE suivra maintenant le mouvement du moteur MASTER.
- Seulement le moteur MASTER peut être contrôlé.
- Maintenant les limites de fin peuvent être définies et les télécommandes peuvent être programmées.

Situation 2 (FSS Shuttle® M Receiver 7131000000):

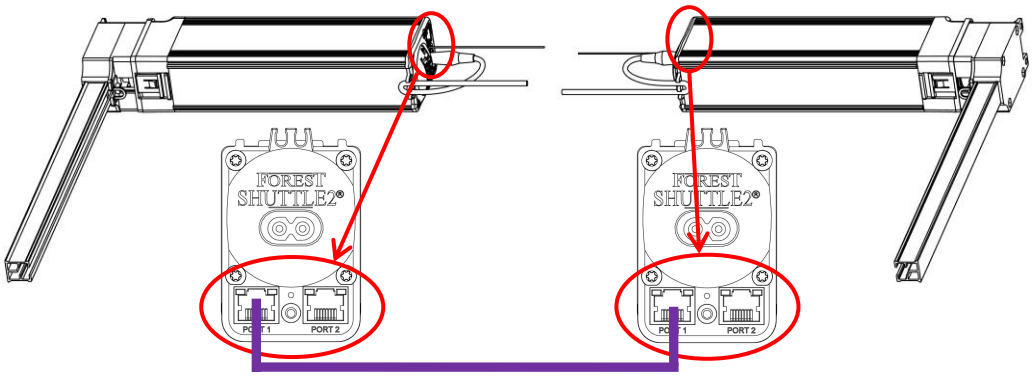

Deux moteurs Shuttle® entraînent un Forest Skylight System FSS (le sens de rotation est opposé). Etapes :

- Installer le rail, les moteurs et la prise d'alimentation
- Connecter le moteur A, port 1 au moteur B, port 1 au moyen d'un câble plat 8 fils, câble UTP ou FTP (droit).
- Programmer le moteur MASTER: Appuyer 17 fois brièvement sur le bouton de configuration, les LED 1 à 4 se déplacent à chaque pression. Après 17 pressions, appuyez à nouveau sur le bouton et maintenez-le enfoncé pendant 4 secondes. La LED 1 clignotera trois fois et s'éteindra.
- Programmer le moteur SLAVE: Appuyez 19 fois brièvement sur le bouton de configuration, les LED 1 à 4 se déplacent à chaque pression. Après 19 pressions, appuyez à nouveau sur le bouton et maintenez-le enfoncé pendant 4 secondes. La LED 2 clignotera trois fois et s'éteindra. Le moteur SLAVE suivra maintenant le mouvement du moteur MASTER.
- Pour les deux moteurs: appuyez 26 fois sur le bouton de configuration, puis appuyez pendant 4 secondes pour confirmer
- Le moteur SLAVE suivra maintenant le mouvement du moteur MASTER. Seul le moteur MASTER peut être contrôlé.
- Les limites de fin peuvent être définies et les télécommandes peuvent être programmées maintenant. Il sera difficile de déplacer le rideau à la main, en raison du couplage solide à l'intérieur du moteur FSS. C'est normal.

Spécifications technique du **FOREST SHUTTLE® S / L / M Receiver**

	Shuttle® S	Shuttle® M Receiver	Shuttle® L
Numéro d'article:	5232000000	5232000003	5232000001
Voltage Shuttle®:	24Vdc	24Vdc	100 - 240V~ 50 - 60Hz 0.8A
Puissance:	40W	72W	40W
Force:	1Nm	1.5Nm	1Nm
Vitesse 1:	14 cm/s	14cm/s	14 cm/s
Vitesse 2:	17 cm/s	17cm/s	17 cm/s
Poids du Rideau max:	40kg (no curves)	70kg (no curves)	40kg (no curves)
Dimensions du Shuttle®:	22,5 x 7,7 x 4,9 cm	27,0 x 7,7 x 4,9 cm	30,5 x 7,7 x 4,9 cm
Poids du moteur:	700 gr.	980gr.	930 gr.
Niveau d'isolation:	IP20	IP20	IP20
Durée d'opération (sense-unique):	240 sec.	240 sec.	240 sec.
Volume sonore:	< 40dB	<40dB	< 40dB
Conditions température:	0 - 40°C (32 - 104°F)	0 - 40°C (32 - 104°F)	0 - 40°C (32 - 104°F)
Humidité Relative:	10 – 80%	10 – 80%	10 – 80%
Altitude maximum au dessus niveau maritime):	2000m (6561ft.)	2000m (6561ft.)	2000m (6561ft.)
Certification & Marquage:	CE	CE	CE

Spécifications techniques du transformateur 24 volts:

	Shuttle® S:	Shuttle® M Receiver:
Modèle:	ZDA240150	ZF120A-2403000
Entrée de Voltage:	100 - 240V~ 50 - 60Hz 0.8A	100 - 240V~ 50 - 60Hz 1.2A
Sortie de Voltage:	24Vdc	24Vdc
Niveau d'isolation:	II	II
Certification & Marquage:	CE, cULus, FCC, CCC	CE, cULus, FCC, CCC

Si une autre alimentation électrique est utilisée ou une alimentation électrique centrale, chaque Shuttle® S doit être protégé par un fusible lent 2,5A. Chaque récepteur Shuttle® M doit être protégé par une mèche lente 4A.

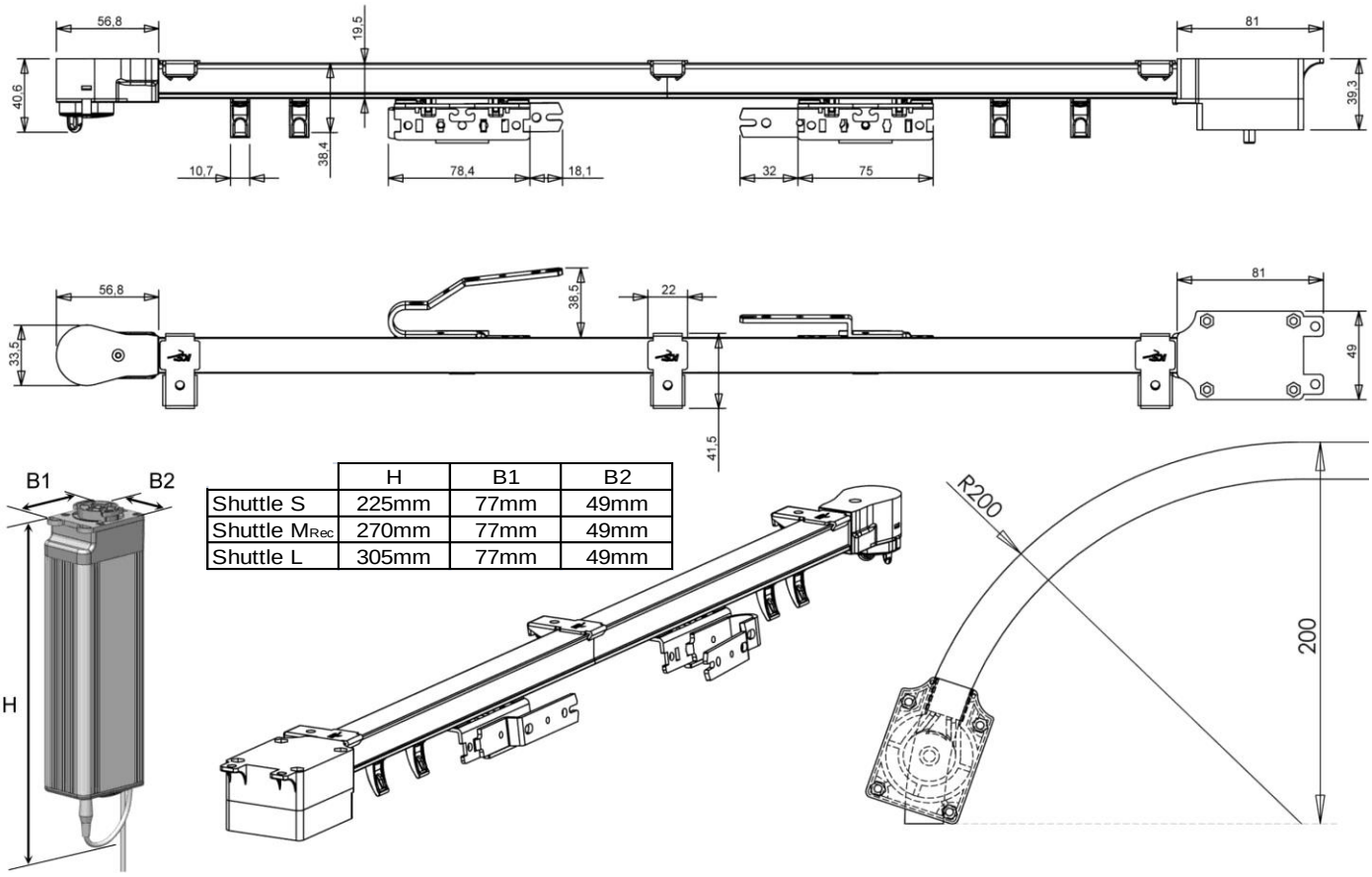

	H	B1	B2
Shuttle S	225mm	77mm	49mm
Shuttle MRec	270mm	77mm	49mm
Shuttle L	305mm	77mm	49mm

Le Forest Shuttle® S / L / M Receiver ne convient pas aux espaces humides, comme les salles de bain ou à l'extérieur. Il est important pour la sécurité des personnes de suivre ces instructions. Conservez ces instructions. N'utilisez pas le produit à d'autres fins que celles prévues. Pour que le Forest Shuttle® S / L / M Receiver fonctionne correctement et en toute sécurité, le tringle à rideau complet doit être assemblé avec des pièces et des dispositifs d'origine Forest Group Nederland B.V. Cela comprend tous les composants du rail et de l'adaptateur d'alimentation.

Forest Group n'assume aucune responsabilité pour les dommages matériels ou corporels, les défauts, le travail sur place, les appels de service, la réinstallation ou les dépenses liées à l'expédition, à l'emballage ou au retour de marchandises, si le produit a été maltraité / modifié de quelque manière que ce soit ou endommagé par une mauvaise l'utilisation ou le non-respect de ces instructions d'utilisation. La garantie / garantie expirera alors!

Ne laissez pas les enfants jouer avec le système ou les commandes. Gardez les télécommandes hors de portée des enfants. Examinez fréquemment l'installation pour déceler tout déséquilibre et signes d'usure ou de dommage. Ne pas utiliser si une réparation ou un ajustement est nécessaire.

FOREST®
DRAPERY HARDWARE

WWW.FORESTGROUP.COM

v1_11